IDEMA
Climatizzatori d'aria

SISTEMA SCALDACQUA ARIA/ACQUA IN POMPA DI CALORE

Modello ACS-300-SOL

La pompa di calore per la produzione di acqua calda sanitaria è una delle più moderne macchine per il riscaldamento dell'acqua con il più alto rapporto di efficienza energetica al mondo.
Il principio operativo del riscaldamento è quello di assorbire il calore dall'aria in base al cambiamento di stato del refrigerante nel tubo e quindi rilasciare il calore nell'acqua, in modo da aumentare la temperatura dell'acqua di stoccaggio, per riscaldare l'acqua calda.
Questo prodotto è adatto per l'uso domestico, attività commerciali, centri sportivi fornendo acqua calda per la doccia e il lavaggio.

Caratteristiche

- Alta efficienza, risparmio energetico, basso consumo, poiché assorbe una grande quantità di energia dall'aria. Alta efficienza e basso costo operativo.
- 70% di risparmio energetico rispetto a uno scaldabagno elettrico convenzionale.
- Compatibile con l'energia solare in quanto dotato di un serpentino per l'integrazione in impianti solari termici e rispettoso dell'ambiente.
- Funzione anti-legionella.
- Questo prodotto ha la funzione di resistenza elettrica, quindi non è influenzato dal tempo nuvoloso, piovoso o nevoso, non importa se è giorno oppure notte. Può produrre acqua calda in modo efficiente con temperatura esterna da -15°C a -43°C.
- Controllo intelligente, questo prodotto è dotato di un microcomputer per facilitare il controllo e con la funzione di memoria automatica quando l'alimentazione si interrompe.
- Alta qualità del compressore.

IDEMA
Climatizzatori d'aria

Scheda tecnica

Alimentazione elettrica		V/Ph/Hz	220-240V/1Ph/50Hz
Riscaldamento (1)	Capacità	kW	2,02
	Potenza assorbita nominale	W	486
	Corrente assorbita nominale	A	3,2+6,8 (con resistenza)
	COP		4,16
	Classe di efficienza energetica		A+
Capacità resistenza elettrica		kW	1,6
Temperatura di esercizio		°C	-5~43
Temperatura uscita acqua (Max)		°C	60
Temperatura funzione anti legionella		°C	70
Capacità ACS (2)	Tempi di recupero	h	9,61
	COP (7°C/6°C) EN16147	W/W	2,71
	Classe di efficienza energetica		A
Capacità ACS (3)	Tempi di recupero	h	8,72
	COP (14°C/13°C) EN16147	W/W	2,94
Capacità ACS (4)	Tempi di recupero	h	8,20
	COP (20°C/15°C) EN16147	W/W	3,11
	Classe di efficienza energetica		A+
Serbatoio	Capacità	l	300
	Materiale interno		Acciaio inossidabile SUS 304
	Spessore interno	mm	1,5
	Protezione interna		Anodo di magnesio
	Materiale esterno		Acciaio zincato
	Spessore esterno	mm	45
	Isolamento		Poliuretano
Profilo dichiarato			XL
Classe di protezione			IPX1
Pressione esercizio acqua (Max)		Mpa	1,0
Pressione nominale acqua		Mpa	0,6
Flusso aria		m³/h	450
Pressione sonora		dB(A)	39,1
Potenza sonora		dB(A)	59
Acqua calda sanitaria	Ingresso	DN (pollici)	DN20 (G3/4")
	Uscita	DN (pollici)	DN20 (G3/4")
	Drenaggio	DN (pollici)	DN20 (G3/4")
	Montaggio valvola	DN (pollici)	DN20 (G3/4")
Scambiatore solare	Materiale		Lega di alluminio SUS316
	Ingresso	DN (pollici)	DN20 (G3/4")
	Uscita	DN (pollici)	DN20 (G3/4")
Unità interna	Dimensioni (ØxA)	mm	Ø640x1845
	Imballo (LxPxA)	mm	695x695x1975
	Peso netto/Peso lordo	Kg	97/101
	Peso serbatoio pieno)	Kg	410
Refrigerante	Tipo		R134A
	GWP (effetto serra)		1430
	Quantità caricata	Kg	0,88
	Valore CO2	tCO2	1,001

(1) Temperatura ambiente 20ºC/12ºC, Δt da 15ºC a 55ºC
(2) ERP (EN16147) temperatura ambiente 7ºC/6ºC, temperatura dell'acqua da 10ºC a 55ºC
(3) ERP (EN16147) temperatura ambiente 14ºC/13ºC, temperatura dell'acqua da 10ºC a 55ºC
(4) ERP (EN16147) temperatura ambiente 20ºC/15ºC, temperatura dell'acqua da 10ºC a 55ºC

IDEMA®
Climatizzatori d'aria

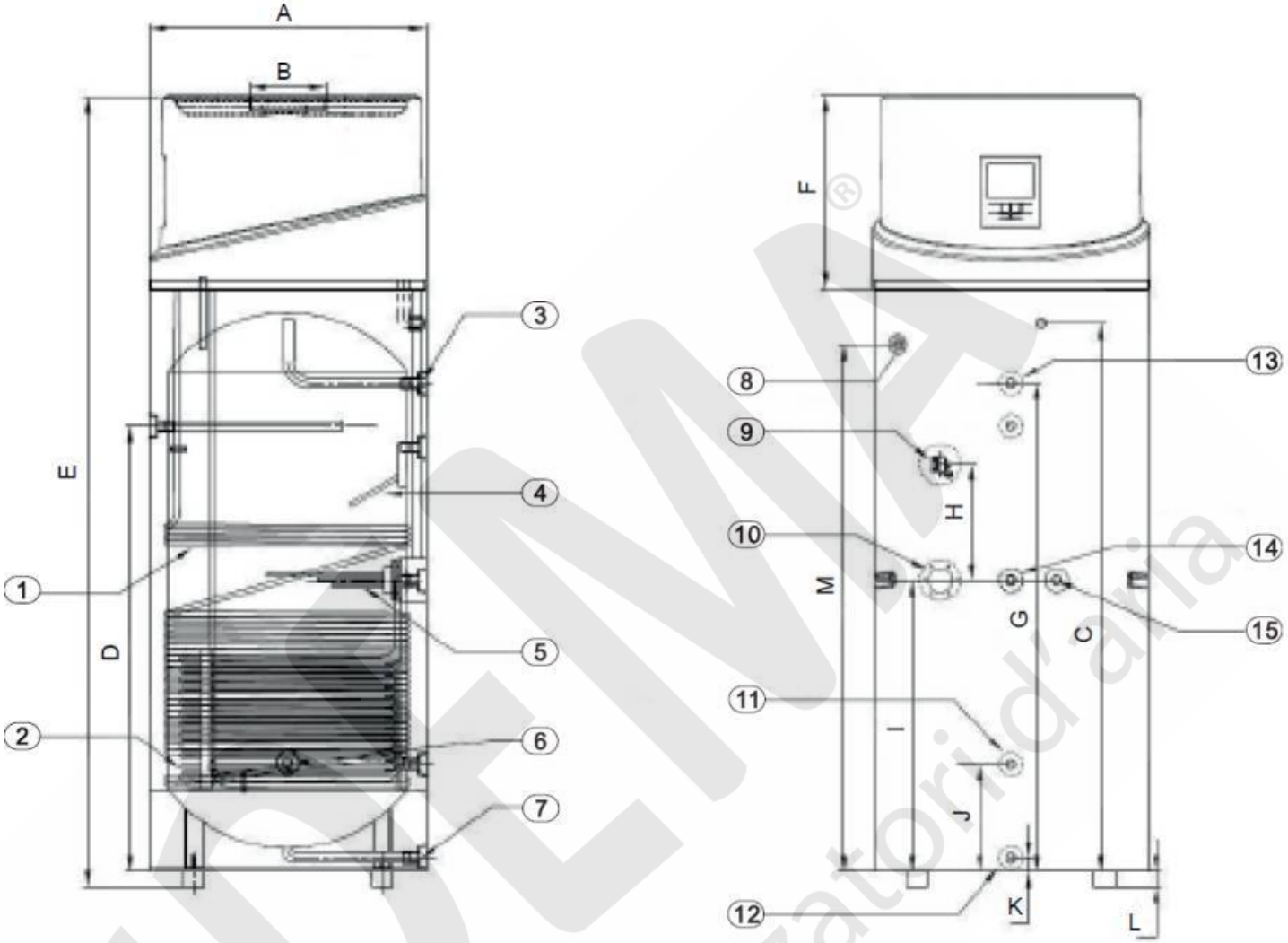

Modello	A	B	C	D	E	F	G	H	I	J	K	L	M
ACS-300-SOL	Ø640	Ø177	1280	1040	1845	450	1140	270	680	250	32.5	35	1230

Leggenda			
1	Bobina in alluminio in immersa	9	Reset manuale del termostato
2	Bobina solare	10	Resistenza elettrica
3	Uscita acqua calda G3/4	11	Uscita impianto solare G3/4
4	Sensore di temperatura	12	Drenaggio acqua G3/4
5	Resistenza elettrica	13	Uscita acqua calda G3/4
6	Ingresso acqua fredda G3/4	14	Ingresso impianto solare G3/4
7	Drenaggio acqua G3/4	15	Sensore impianto solare
8	Uscita acqua condensatore G3/4		

Questa scheda tecnica è stata creata a scopo informativo.
I dati di progettazione e le specifiche sono soggetti a modifiche senza preavviso per il miglioramento del prodotto.
La ditta declina ogni responsabilità per i risultati di progettazione o d'installazione non conforme alle normative degli impianti meccanici ed elettrici ed eseguiti da personale non autorizzato.